ZANUSSI PROFESSIONAL

Gamma cottura modulare EVO700 Base neutra 1/4 di modulo con casetto porta bottiglie

ARTICOLO N°

MODELLO N°

NOME

SIS #

AIA #



371211 (E7BANB00CE) Base con cassetto porta-bottiglie da 200 mm

Descrizione

Articolo N°

Puo' essere installata sotto le unita' top della EVO700 per installazione monoblocco e con un lato operativo. Costruitoainteramente in acciaio inox. Cassetto per bottiglie. Piedini con altezza 50 mm regolabile.

Caratteristiche e benefici

- L'unità può essere installata sotto i modelli top della linea 700.
- L'unità viene fornita con piedini di 50mm di altezza in acciaio inox regolabili.
- Porte con maniglie, cassetti, kit riscaldanti e guide per contenitori GN disponibili come accessori a richiesta.
- Base per lo stoccaggio di padelle, pentole, teglie etc..

Costruzione

- Costruzione in acciaio inox con finitura Scotch Brite a garanzia di elevati livelli di igiene.

Accessori opzionali

• Kit 4 ruote di cui 2 con freno (ordinare insieme al kit di installazione su ruote/ piedini)	PNC 206135	❑
• Kit piedini flangiati	PNC 206136	❑
• Zoccolatura frontale per installazioni su zoccolo in cemento, 200 mm	PNC 206146	❑
• Zoccolatura frontale per installazioni su zoccolo in cemento, 400 mm	PNC 206147	❑
• Zoccolatura frontale per installazioni su zoccolo in cemento, 800 mm	PNC 206148	❑
• Zoccolatura frontale per installazioni su zoccolo in cemento, 1000 mm	PNC 206150	❑
• Zoccolatura frontale per installazioni su zoccolo in cemento, 1200 mm	PNC 206151	❑
• Zoccolatura frontale per installazioni su zoccolo in cemento, 1600 mm	PNC 206152	❑
• Zoccolatura frontale per funzioni da 200 mm	PNC 206174	❑
• Zoccolatura frontale per funzioni da 400 mm	PNC 206175	❑
• Zoccolatura frontale per funzioni da 800 mm	PNC 206176	❑
• Zoccolatura frontale per funzioni da 1000 mm	PNC 206177	❑
• Zoccolatura frontale per funzioni da 1200 mm	PNC 206178	❑
• Zoccolatura frontale per funzioni da 1600 mm	PNC 206179	❑
• Kit 4 piedini per installazioni su zoccolo in cemento (non adatti per la griglia monoblocco Evo900)	PNC 206210	❑
• Kit pannelli per copertura vano tecnico per installazione top su base	PNC 206248	❑
• 2 zoccolature laterali	PNC 206249	❑
• 2 zoccolature laterali per installazioni su zoccolo in cemento	PNC 206265	❑
• 2 pannelli per copertura laterale (altezza 700 mm, profondità 700 mm)	PNC 206319	❑
• Kit installazione su ruote/piedini da 800 mm	PNC 206367	❑
• Kit installazione su ruote/piedini da 1200 mm	PNC 206368	❑

Approvazione:

- Kit installazione su ruote/piedini da 1600 mm PNC 206369 ❑
- Pannello per copertura posteriore da 600 mm PNC 206373 ❑
- Pannello per copertura posteriore da 800 mm PNC 206374 ❑
- Pannello per copertura posteriore da 1000 mm PNC 206375 ❑
- Pannello per copertura posteriore da 1200 mm PNC 206376 ❑
- Kit installazione su ruote/piedini da 600 mm PNC 206431 ❑
- - NOT TRANSLATED - PNC 206464 ❑

L'azienda si riserva il diritto di apportare modifiche ai prodotti senza preavviso

Gamma cottura modulare EVO700 Base neutra 1/4 di modulo con casetto porta bottiglie

Fronte

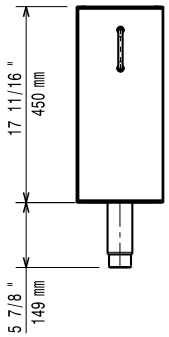

Lato

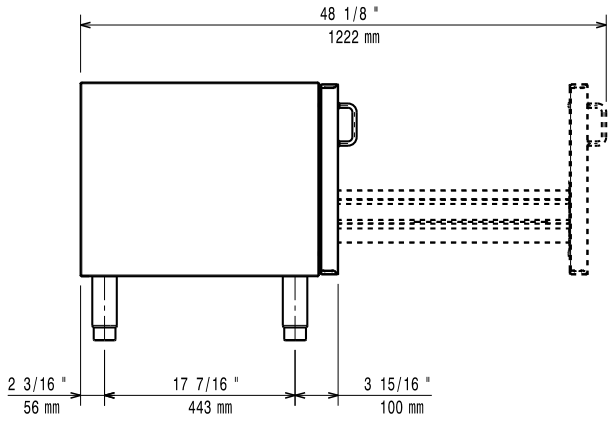

Alto

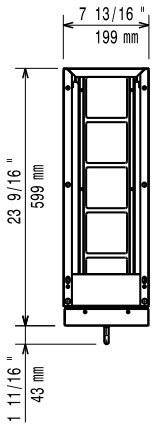

Informazioni chiave

Dimensioni esterne, larghezza:	
371211 (E7BANB0CE)	200 mm
Dimensioni esterne, profondità:	550 mm
Dimensioni esterne, altezza:	600 mm
Peso netto:	7 kg

L'azienda si riserva il diritto di apportare modifiche ai prodotti senza preavviso